空気圧駆動式ダイヤフラムポンプ

NDSシリーズ

NDS-03A
NDS-04A
NDS-06A

潤滑油・作動油・切削油の圧送
廃油・廃液の圧送

アキュームレータ付で吐出脈動を吸収し
よりスムーズに吐出することが出来ます

- 過負荷による焼損がありません
- メンテナンス性に優れています
- 防爆・防火性が高く安全です
- 吐出口・吸込口の方向を自由に変更できます
- 吐出量を容易に調整できます
- 自吸式のため呼び水が不要です

● 製品の品質向上の為、予告なく仕様・デザイン等を変更する場合があります。

NIKKEN

Reduce
3R
Reuse Recycle

NDSシリーズ

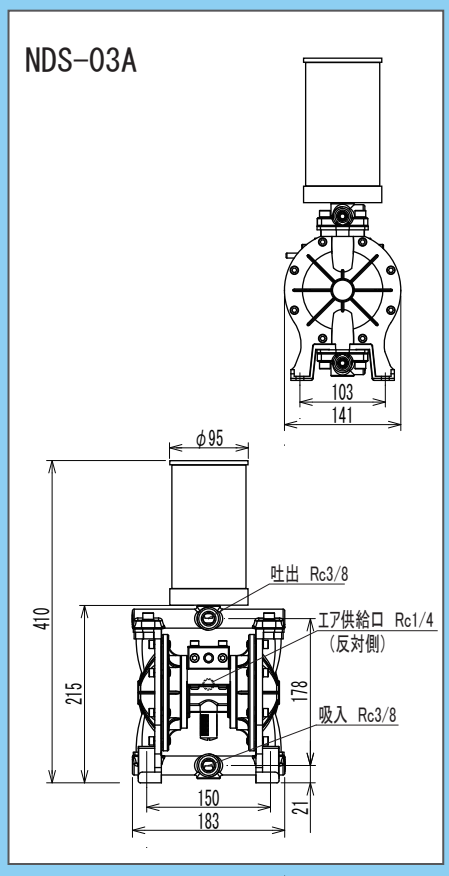

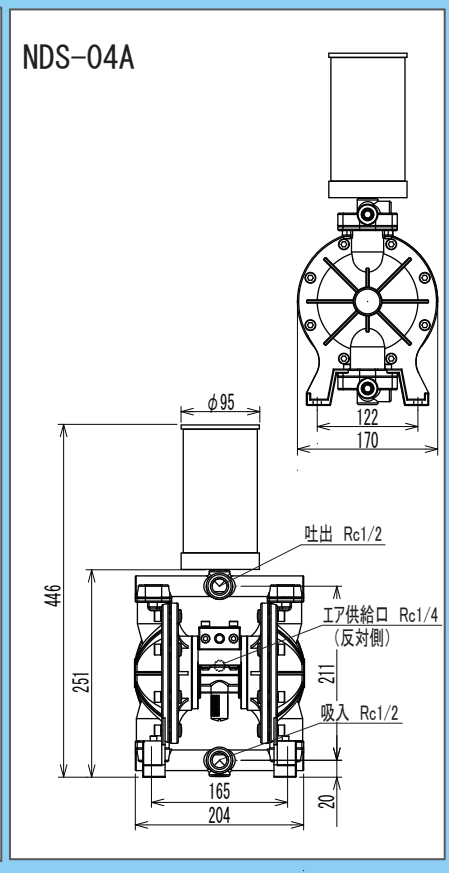

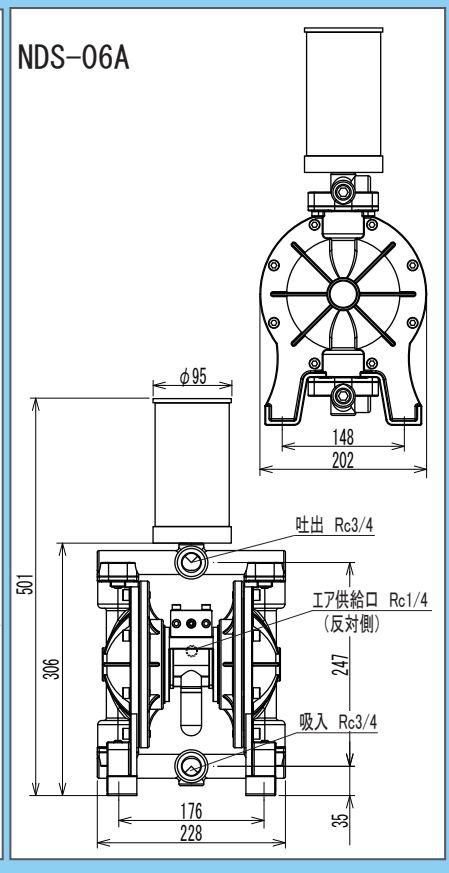

仕　様

形式記号	NDS−03A	NDS−04A	NDS−06A
本体材質	アルミニウム合金		
ダイヤフラム材質	PTFE		
ボール材質	PTFE		
最大空気圧力	0．2MPa～0．7MPa		
ポンプ口径	Rc3／8	Rc1／2	Rc3／4
使用流体温度範囲	0～＋60℃		
周囲温度	0～＋40℃		
材質内固形物範囲	Φ2mm以下		
吸込揚程	最大6m（清水の場合）		
最大使用粘度	3000mPa・s		
エア接続供給口	Rc1／4		
1サイクルあたりの吐出量	80mℓ	120mℓ	220mℓ
最大吐出量	32L／min	42L／min	90L／min
外形寸法　D×H×W	141×410×183	170×446×204	202×501×228
重　量	4.5kg	5.4kg	7.7kg

※必要流量の1.5倍を目安にポンプの選定を行ってください。
※吐出配管の中のバルブなどの流量制御は行わないで下さい。

製造元 NIKKEN 株式会社 日 建

■本社工場　〒592-0012 大阪府高石市西取石5-9-23
TEL.072-261-8711 FAX.072-261-9291
URL http://www.nikken-net.co.jp
mail info@nikken-net.co.jp

販売店